ZIEHER

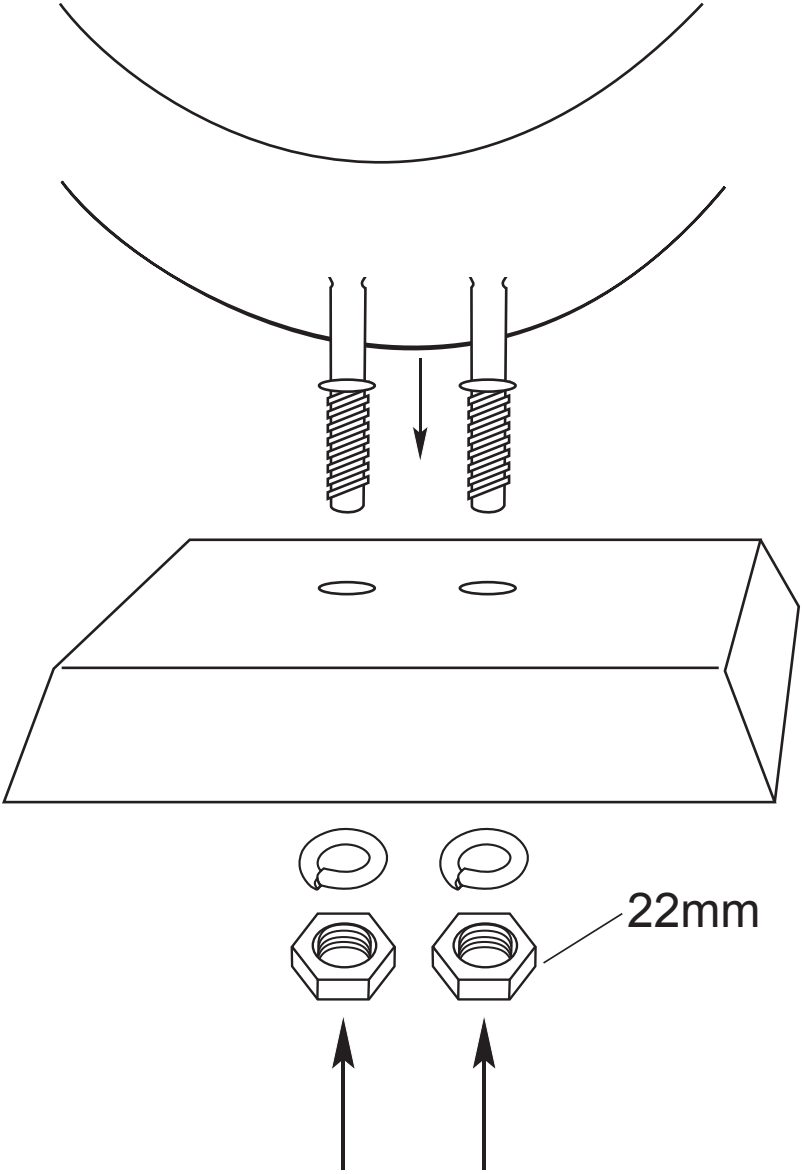

WWW.ZIEHER.COM